Схема установки крана при монтаже вагон-бытовок в 1 ярус

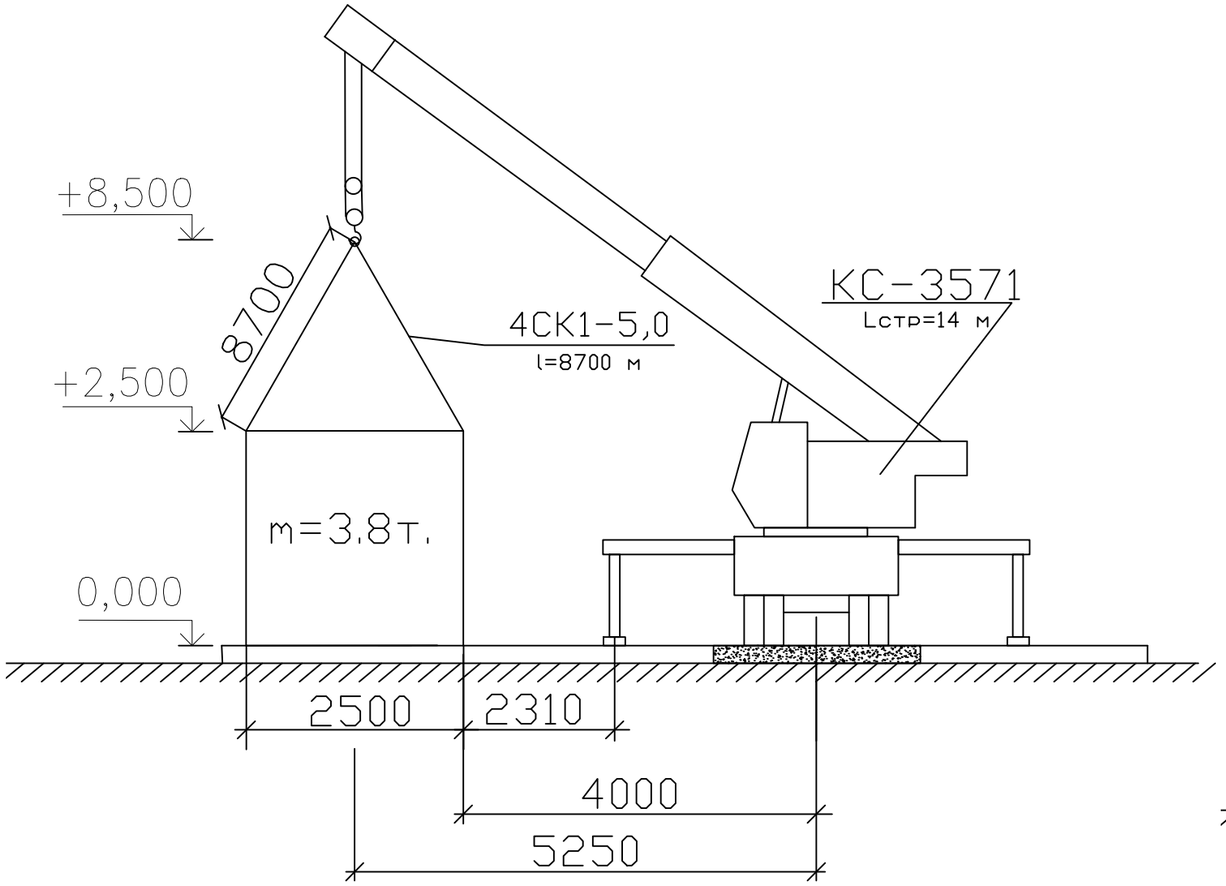

Схема установки крана при монтаже вагон-бытовок в 2 яруса

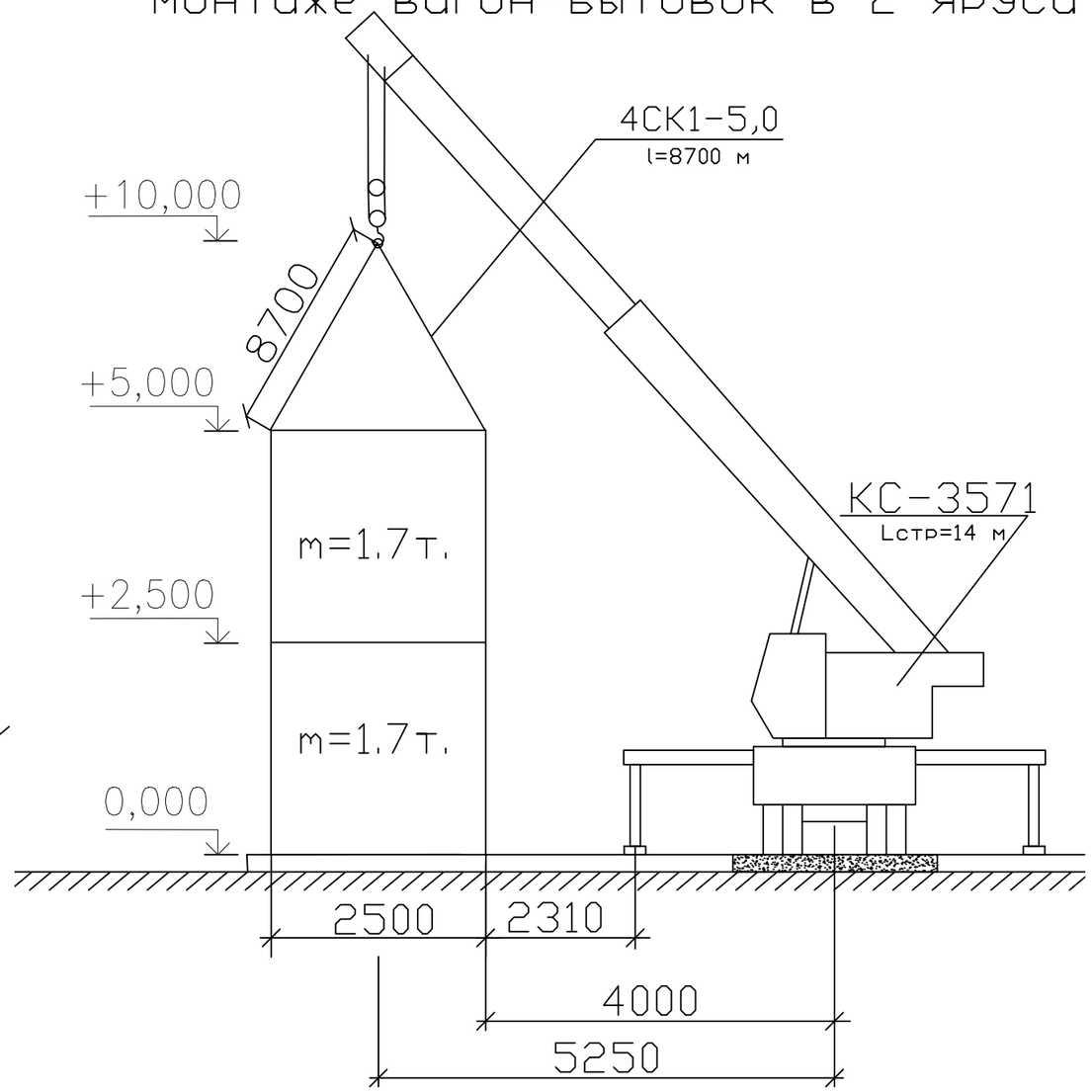

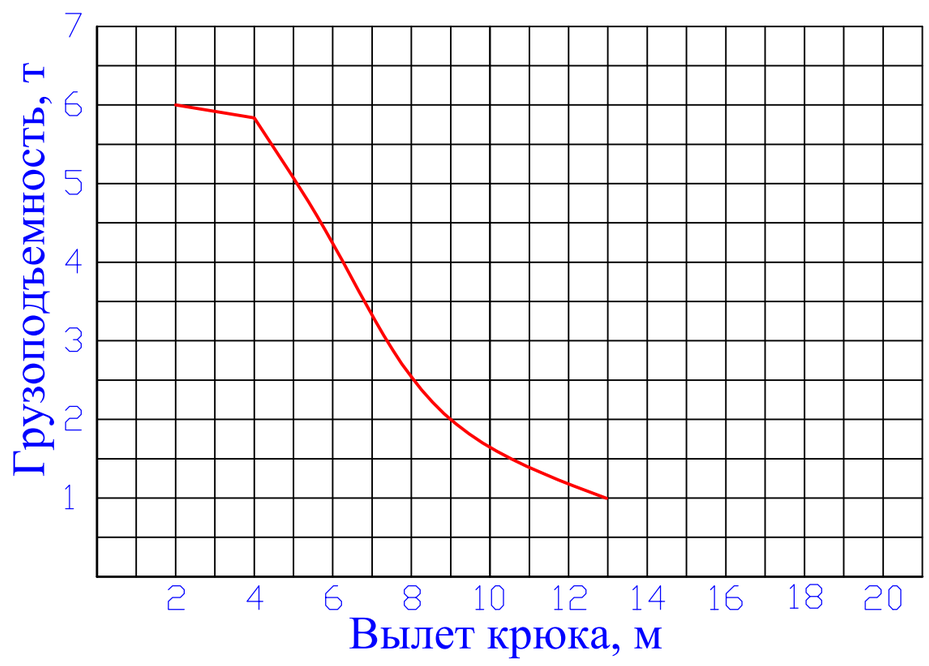

Изм.	Кол.уч.	Лист	№ док.	Подп.	Дата	Схемы установки кранов при монтаже вагон-бытовок в 1, 2 яруса	Лист 1

Приложение №1

Формат А3